Новосибирская Научно-производственная компания «Термикс»

ГАРАНТИЙНЫЙ ТАЛОН №2

На ремонт в течении гарантийного срока водонагревателя THERMICS

Проточный водонагреватель THERMICS Серия 110

ТУ 3468-001-23567525 приобретён в _____

_____
(наименование и штамп торгующей организации)

_____
(дата продажи и подпись ответственного лица)

Выполнены работы_____

_____
(перечень работ)

по гарантийному обслуживанию ремонтным предприятием_____

_____
(наименование предприятия и его адрес)

Подпись руководителя и печать
ремонтного предприятия _____ м.п.

Подпись владельца_____

К СВЕДЕНИЮ ПОКУПАТЕЛЕЙ!

1. Проточный водонагреватель **THERMICS** работает от сети переменного трёхфазного 380/220 В 50Гц.
Для обеспечения электробезопасности водонагреватель должен быть заземлён. Доработка электрической сети, в случае необходимости, должна производится специализированной организацией.
2. В помещении, где электропроводка не может обеспечить требуемую мощность, пожаро и электробезопасность, эксплуатация водонагревателя запрещается!
3. Водонагреватель предназначен для эксплуатации в системах водоснабжения с давлением до 0,6 МПа.
4. Обращаем ещё раз Ваше внимание на установленные энергомощности, величину напряжения сети и электропроводку объекта водоснабжения! Несоответствие параметров сети и электропроводки с техническими данными водонагревателя станет причиной отказа работы приборов автоматики!
5. Подключение электрокотла к электросети должно производится в соответствии с действующими «Правилами устройства электроустановок», «Правилам техники безопасности при эксплуатации электроустановок потребителей» (ПУЭ, ПТЭ, ПТБ), требованиям ГОСТ Р 52161.1, ГОСТ Р 52161.2.35.

Внимание!

При покупке водонагревателя, убедитесь в отсутствии механических повреждений конструкции, в наличии даты продажи и штампа в гарантийных талонах.

- Предприятие изготовитель оставляет за собой право вносить в конструкцию водонагревателя небольшие изменения не отражённые в настоящей инструкции.

1. Общие сведения.

1.1. Проточный водонагреватель **THERMICS** (далее водонагреватель) предназначен для быстрого получения горячей воды для хозяйственных нужд на производственных предприятиях, в сельском хозяйстве, в быту.

1.2. Водонагреватель является составной частью системы горячего водоснабжения.

1.3. Водонагреватель производит проточный нагрев воды системы водоснабжения, автоматическое поддержание её температуры в заданных пределах.

1.4. Включение и отключение нагрева воды осуществляется автоматически при подаче воды.

1.5. Водонагреватель подключается к водопроводу с давлением от 0,05 до 0,6мПа.

2. Условия эксплуатации.

2.1. Водонагреватель следует эксплуатировать при номинальных значениях в следующих климатических условиях:
высота над уровнем моря до 1000 м;
температура окружающей среды от +1°С до +25°С;
относительная влажность воздуха до 80% при температуре +25°С;
окружающая среда - невзрывоопасная, не содержащая значительного количества токопроводящей пыли, агрессивных газов и паров в концентрациях снижающих параметры работы водонагревателя.

Новосибирская Научно-производственная компания «Термикс»

ГАРАНТИЙНЫЙ ТАЛОН №1

На ремонт в течении гарантийного срока водонагревателя THERMICS

Проточный водонагреватель THERMICS Серия 110

ТУ 3468-001-23567525 приобретён в _____

_____
(наименование и штамп торгующей организации)

_____
(дата продажи и подпись ответственного лица)

Выполнены работы_____

_____
(перечень работ)

по гарантийному обслуживанию ремонтным предприятием_____

_____
(наименование предприятия и его адрес)

Подпись руководителя и печать
ремонтного предприятия _____ м.п.

Подпись владельца_____

Приложение №3

Схема подключения водонагревателя THERMICS к системе водоснабжения

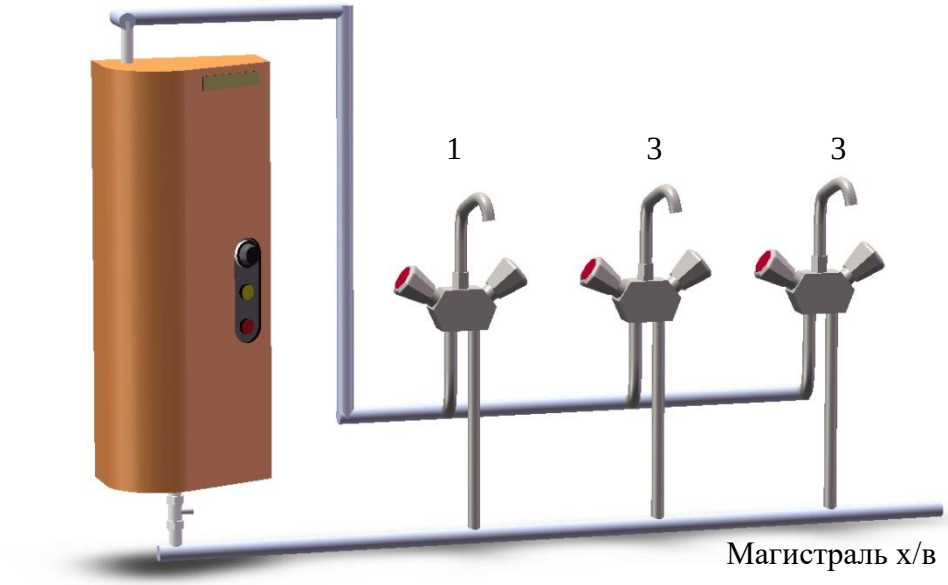

При попеременном пользовании горячей водой количество потребителей можно увеличить.

Внимание! При установке водонагревателя необходимо обеспечить свободный доступ для технического обслуживания и ремонта.

2.2. Водонагреватель **THERMICS** соответствует техническим условиям ТУ 3468-002-23567525-2004, по технике безопасности ГОСТ Р МЭК 60335-2-35-2000. Класс защиты от поражения электрическим током 1.

3.Технические данные.

3.1. Технические данные приведены в табл. № 1

Таблица № 1

Наименование показателя	Мощность, кВт	
	12	15
Номинальное напряжение, В	380N	380N
Максимальный ток, А	18	23
Частота, Гц	50	50
Расход воды, л/мин при dt=44С	4	5
Регулируемая температура воды, ºС	30-80	30-80
Номинальное давление, мПа	0,6	0,6
Емкость резервуара, л	10	10
КПД не менее, %	98	98
Средний ресурс работы, ч, не менее	50000	50000
Средний ресурс работы ТЭН, ч	10000	10000
Подключение к системе, Ду	15	15
Срок службы, лет	6	6
Высота, мм	760	760
Длина, мм	320	320
Ширина, мм	200	200
Масса, кг	18	18
Класс защиты	1	1
Степень защиты	IPX1	IPX1

4. Комплект поставки.

4.1. Комплект поставки приведён в табл. №2.

Таблица №2

Наименование	Количество
Водонагреватель в сборе	1
Клапан предохранительный 0,6МРа	1
Инструкция по эксплуатации	1

5.Требования безопасности.

5.1. Контроль за правильностью подключения водонагревателя к электрической сети и исправностью заземления осуществляют организации, эксплуатирующие внутридомовое или внутрипроизводственное электроборудование.

5.2. ЗАПРЕЩАЕТСЯ:

1) производить какие-либо работы по техническому обслуживанию при включенном водонагревателе;

2) включать и эксплуатировать водонагреватель с открытым кожухом;

3) эксплуатировать водонагреватель с подтеканием воды из резервуара или шлангов системы водоснабжения;

4) эксплуатировать водонагреватель с неисправным электрокабелем и в случае неисправного заземления;

Перечень элементов и комплектующих.

Поз. обознач.	Наименование	Кол	Примеч.
S1	Выкл. автоматический NB1-63 3P 25A CHINT	1	
S2	Выключатель автоматический DZ47-63 1P 6A	1	
KM1	Пускатель электромагнитный NC1 220V-32A CHINT	1	
S3	Кнопка с подсветкой IRS-101-C 220V, 6A	1	
SK1	Датчик-реле KDS-301 80C	1	
U1	Регулятор температуры РАТАР-02	1	
SW1	Датчик потока герконовый AFS-42(112)-110H 0,2A/250V IMIT	1	
RT1	Датчик температуры ТСМ-50	1	
EK1	ТЭНБ – 15-100 Р 2” 380V нерж.	1	мод.15кВт
EK1	ТЭНБ – 12-100 Р 2” 380V нерж.	1	мод.12кВт
L1	Лампа индикаторная 220V, NHC	1	

Приложение №2

Схема электрическая принципиальная водонагревателя THERMICS Серии 110

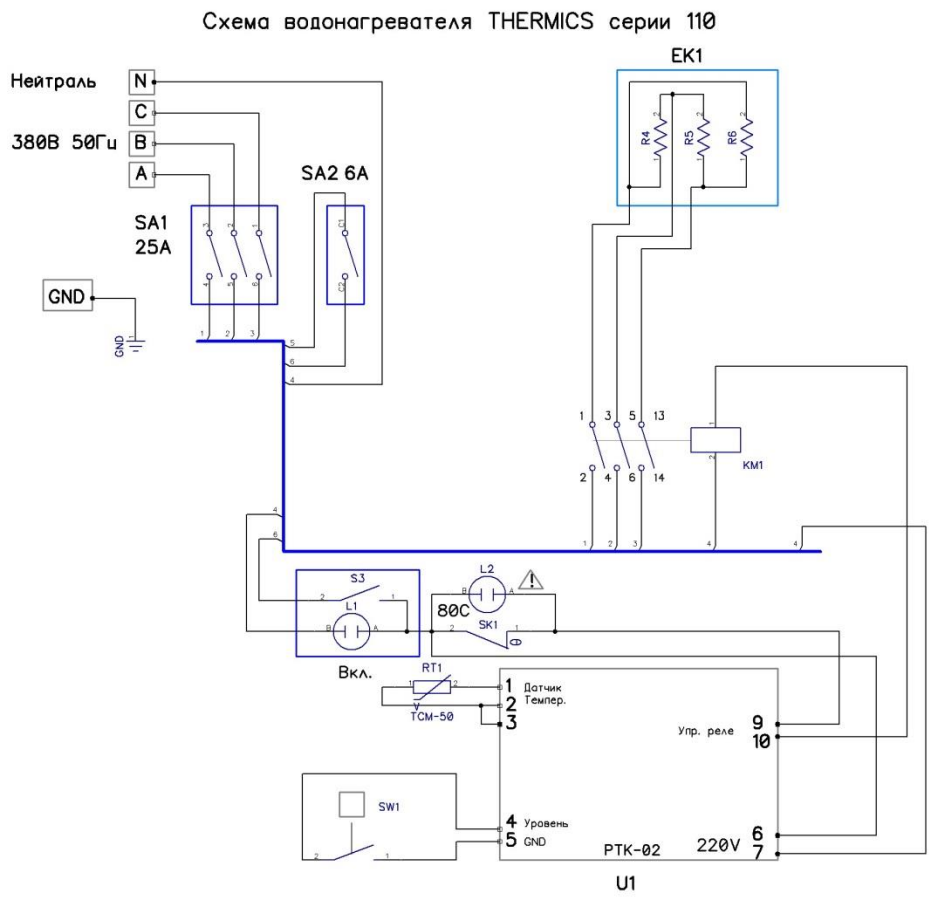

5) производить установку и ремонт электрооборудования водонагревателя лицам, не имеющим квалификации электрика.

6) заземлять корпус водонагревателя через водопроводное и канализационное оборудование.

6. Подготовка к работе.

6.1. **Монтажные работы.**

6.1.1. Прежде чем установить водонагреватель, необходимо решить вопрос о возможности его подключения к существующей электрической сети и магистральной системе водоснабжения.

6.1.2. Водонагреватель подключается к электросети четерёхжильным гибким медным кабелем (КГ) сечением:

Таблица № 3

Мощность	Сечение кабеля, кв.мм	Ток авт.выключателя, А
12/15 кВт	10	25
24/30 кВт	16	63

6.1.3. Для технического обслуживания и ремонта подключение выполнить через дополнительный 3х-полюсный автоматический выключатель см. табл.№3

6.1.4. Подключение к системе водоснабжения рекомендуется гибкой подводкой 1/2 дюйма, согласно приложения №3. Обязательно установите отсечной вентиль на входе водонагревателя.

6.2. Установка водонагревателя.

6.2.1. Установку и проверку работы водонагревателя должны производить организации, имеющие соответствующую лицензию.

6.2.2. Подготовьте на стене точки крепления водонагревателя с помощью дюбелей или шурупов и повесьте водонагреватель в вертикальном положении.

6.2.3. Наверните предохранительный клапан (6 бар) на патрубок холодной воды 8 и прикрутите к нему шланг подачи холодной воды, а шланг горячей воды к патрубку 1.

6.2.4. Откройте кожух, предварительно отвернув винт 4.

6.2.5. Водонагреватель должен быть надёжно подключен к системе заземления. Для этой цели имеется болт 10 (см. приложение №1)

6.2.6. Пропустите электрический кабель сквозь проходную втулку 9 и подключите, руководствуясь принципиальной схемой и приложением №1 водонагреватель к электросети.

7. Порядок работы.

7.1. Откройте вентиль отбора, дождитесь заполнения резервуара 7 водонагревателя и закройте кран. Убедитесь в отсутствии течи в местах соединения шлангов.

7.2. Установите в положение “Вкл” автоматический выключатель 6 . (см. приложение №1)

7.3. Закройте кожух и закрепите винтом крепления 4.

7.4. Подайте напряжение на электрический кабель, включив дополнительный автоматический выключатель (см.п.6.1.3.).

7.5. Нажмите кнопку «Сеть» , табло электронного термометра включиться индикатор «Авария» прибора РАТАР-02, что означает отсутствие потока воды.

7.6. Включите подачу воды, через 1-2 сек. включится индикатор «Нагрев», сработает магнитный пускатель и начнётся нагрев воды.

7.7. Установите необходимую температуру горячей воды кнопками регулятора ☼ △ ▽ РАТАР-02 . (см. паспорт РАТАР-02). Если температура горячей воды не достигает заданной, уменьшите поток вентилем отбора.

7.8. В дальнейшем включение и отключение нагрева воды будет происходить автоматически при подаче и отключении воды, либо при достижении заданной температуры.

*** Внимание!** Установка необходимой температуры воды возможно только в режиме подачи воды.

Приложение № 1

Органы управления водонагревателя, подключение водонагревателя к электросети

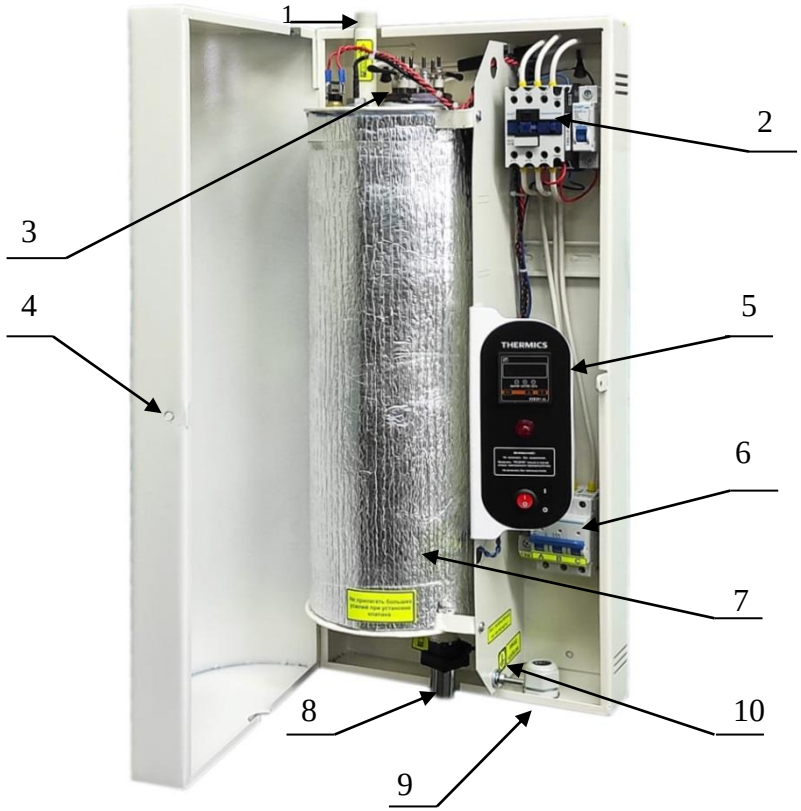

1. Патрубок горячей воды
2. Магнитный пускатель
3. Блок нагревателей ТЭНБ
4. Винт крепления крышки кожуха
5. Панель управления
6. Автоматический выключатель (клеммы A B C N)
7. Резервуар
8. Патрубок холодной воды (Реле потока)
9. Проходная втулка электрокабеля
10. Болт заземления

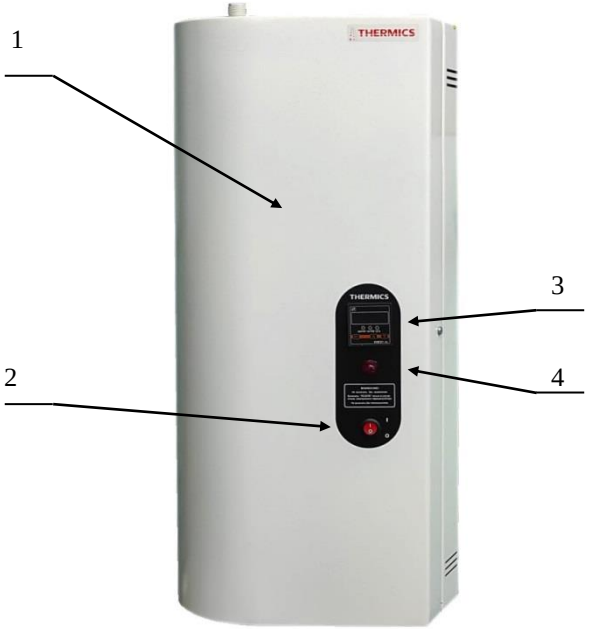

1. Кожух
2. Кнопка «Сеть»
3. Регулятор температуры «РАТАР-02»
4. Индикатор «Перегрев»

Рис.1

Общий вид водонагревателя

9. Гарантии изготовителя.

9.1. Предприятие изготовитель гарантирует нормальную работу водонагревателя в течение гарантийного срока при условии соблюдения потребителем правил эксплуатации предусмотренных настоящим паспортом.

9.2. Гарантийный срок эксплуатации водонагревателя устанавливается 24 месяца со дня продажи.

9.3. При отсутствии в гарантийных талонах штампа магазина с указанием даты продажи, гарантийный срок исчисляется со дня выпуска предприятием.

9.4. К инструкции прилагается талоны на гарантийное обслуживание.

9.5. Для гарантийного обслуживания необходимо обратиться на предприятие-изготовитель или в торгующую организацию.

9.6. При утере данной инструкции, потребитель лишается права на бесплатную замену детали.

9.7. Дубликат инструкции не выдаётся.

9.8. Все претензии по некомплектности водонагревателя принимаются только от торгующих организаций.

9.9. Претензии к качеству водонагревателя не принимаются и гарантийная замена деталей не производится в случаях:

1) несоблюдения потребителем правил эксплуатации водонагревателя;

2) небрежного хранения и транспортирования водонагревателя.

10. Утилизация

10.1. В водонагревателе не применяются материалы наносящие вред окружающей среде и человеку.

10.2. После окончании срока службы водонагреватель подлежит вторичной переработке.

11. Правила хранения и транспортирования.

11.1. Хранить водонагреватель следует в помещениях с температурой окружающего воздуха от -10°С до +40°С и влажностью не более 80%.

11.2. Водонагреватель можно перевозить любым видом закрытого транспорта. Следует оберегать установку от резких толчков и ударов.

12. Свидетельство о приёмке и продаже.

Водонагреватель **THERMICS** серия 110

Зав.№_____ мощность 12кВт, 15кВт
(нужное пометить)

Соответствует ТУ 3468-001-23567525-96 и признан годным к эксплуатации.

Дата выпуска_____

Штамп ОТК (клеймо приёмщика)

Продан_____

Дата продажи_____
наименование предприятия торговли

Установлен_____

Дата установки_____
наименование предприятия производившего установку

Механик _____ Штамп

7.9. Контроль за температурой воды осуществляется по показаниям табло терморегулятора РАТАР-02 6.

7.10. При нагреве теплоносителя до 80°С срабатывает защитный термостат и отключает магнитный пускатель.
Включается лампа «Перегрев» 4 рис.1. Повторное включение будет возможно только после снижения температуры воды до 50°С.

7.11. При длительном перерыве в эксплуатации отключите водонагреватель от сети.

8. Техническое обслуживание.

8.1. Необходимо 1 раз в месяц производить осмотр состояния силовой электропроводки, при необходимости подтянуть отвёрткой зажимные контакты автоматического выключателя, блока ТЭН и магнитного пускателя.

8.2. Через 3000ч. работы проверить сопротивление изоляции блока ТЭНБ 5 (см.рис.2) мегаомметром (1000В). Rиз. >10мОм. При снижении сопротивления изоляции, блок ТЭНБ лучше своевременно заменить.

8.3. Не допускать появления утечки воды через соединительные уплотнения.

Новосибирская Научно-производственная компания
«Термикс»
Россия, 630501, НСО, п.Краснообск, а/я 483
www.thermics.ru

THERMICS

Проточный водонагреватель

Серия 110

Паспорт и
Инструкция по эксплуатации

ГЛ 102.00.00.00 ИЭ

THERMICS
Новосибирская Научно-производственная
компания «Термикс»

Россия, 630501, НСО, п.Краснообск, а/я 483
e-mail: 3425717@mail.ru